9 mm DIN3017

Fascetta con banda piena realizzata secondo norma DIN 3017, assicura prestazioni e tenute elevate; la conformazione del sistema vite/cassetto è in grado di garantire alte coppie di serraggio e soddisfare le applicazioni più gravose; i bordi della banda sono arrotondati per evitare danneggiamenti ai tubi.

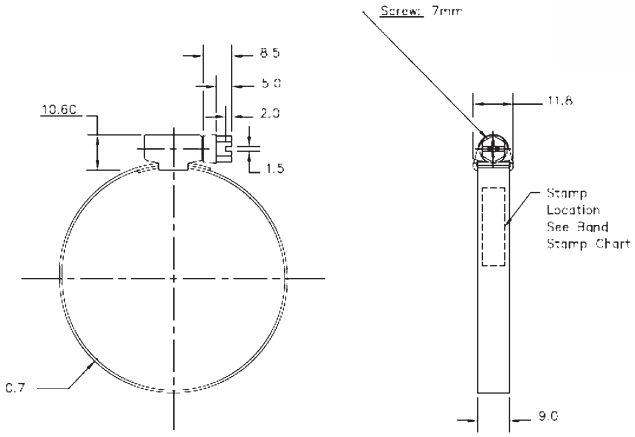

MATERIALI

W1 Banda, cassetto e vite in acciaio zincato con trattamento di zincatura bianca trivalente, esente cromo VI (direttiva EU RoHS)

W2 Banda e cassetto in acciaio inox 430, vite in acciaio zincato con trattamento di zincatura bianca trivalente, esente cromo VI (direttiva EU RoHS)

W4 Banda, cassetto e vite in acciaio inox 304

W5 Banda, cassetto e vite in acciaio inox 316

APPLICAZIONI

W1, **W2**
- Autoveicoli
- Macchine edili
- Ferramenta e termosanitaria
- Macchine agricole
- Elettrodomestici

W4, **W5**
- Cantieri navali
- Motori marini
- Industria petrolchimica
- Industria alimentare
- Industria chimica

Mediatec Srl - Vicolo Boccacavalla, 3H - 31044 Montebelluna (TV) / T. +39 0423.614169 - F. +39 0423.605864
www.mediatecsrl.it - info@mediatecsrl.it / P.I. - C.F. 03616780262 / Cap.Soc. Int. Vers. €12.000

SCHEDA TECNICA PRODOTTO

MEDIATEC
TECNOLOGIE PER L'INDUSTRIA

CAMPO Ø	CODICE W1	CODICE W2	CODICE W4	CODICE W5	CONFEZIONE pezzi	LARGHEZZA NASTRO mm	SPESSORE NASTRO mm	VITE mm	COPPIA DI SERRAGGIO Nm
08-12	CN012W1	CN012	CNX012	CNH012	100	9	0,7	7	4,5
10-16	CN016W1	CN016	CNX016	CNH016					
12-20	CN020W1	CN020	CNX020	CNH020					
12-22	CN022W1	CN022	CNX022	CNH022					
16-25	CN025W1	CN025	CNX025	CNH025					
16-27	CN027W1	CN027	CNX027	CNH027					
20-32	CN032W1	CN032	CNX032	CNH032					
25-35	CN035W1	CN035	CNX035	CNH035					
25-40	CN040W1	CN040	CNX040	CNH040					
30-45	CN045W1	CN045	CNX045	CNH045					
32-50	CN050W1	CN050	CNX050	CNH050					
40-60	CN060W1	CN060	CNX060	CNH060	50				
50-70	CN070W1	CN070	CNX070	CNH070					
60-80	CN080W1	CN080	CNX080	CNH080					
70-90	CN090W1	CN090	CNX090	CNH090	25				
80-100	CN100W1	CN100	CNX100	CNH100					
90-110	CN110W1	CN110	CNX110	CNH110					
100-120	CN120W1	CN120	CNX120	CNH120					
110-130	CN130W1	CN130	CNX130	CNH130					
120-140	CN140W1	CN140	CNX140	CNH140					
130-150	CN150W1	CN150	CNX150	CNH150					
140-160	CN160W1	CN160	CNX160	CNH160					

CON VITE DI MESSA A TERRA

Fascette con vite di terra saldata; per collegamenti equipotenziali di guaine metalliche protezione cavi, nastri di messa a terra, canaline di metallo, ecc...

Fascette a vite con ponticello, permettono il sormonto di spirali metalliche di tubi in gomma o pvc.

Fascette a vite con galletto in plastica per serraggi non gravosi, permette una facilità e velocità di impiego senza l'utilizzo di utensili dedicati.